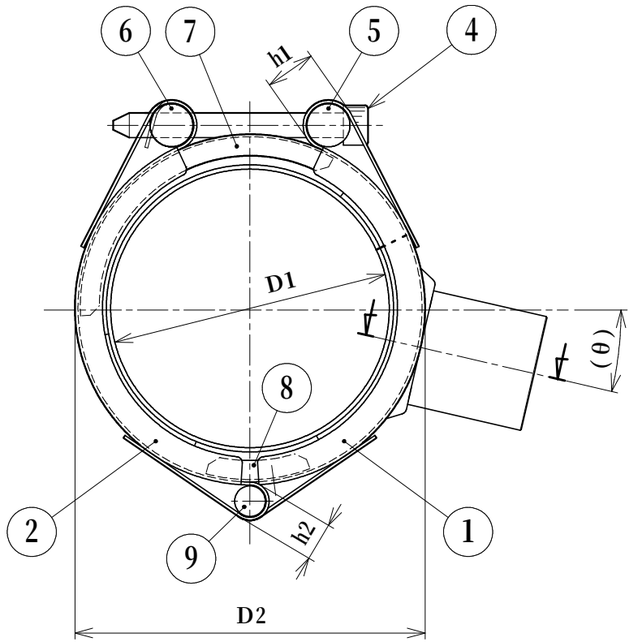

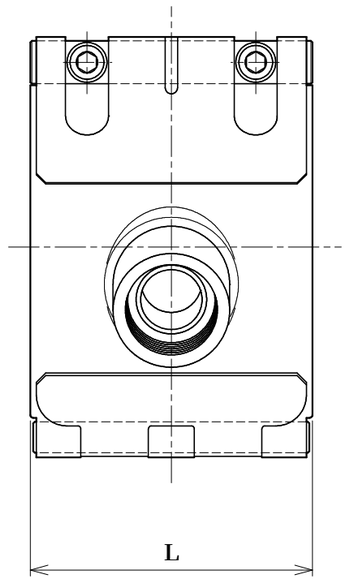

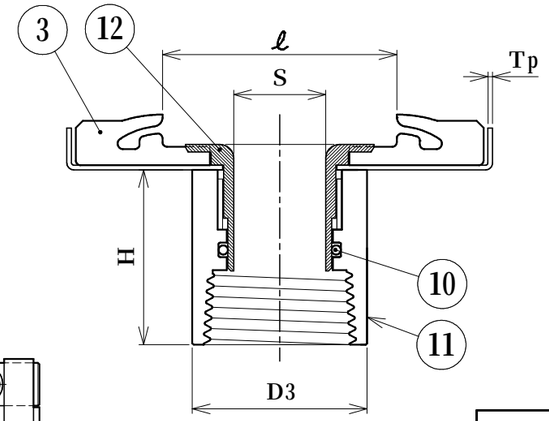

断面詳細図

部品名称

項番	部品名称	材　質	数量	備　考
1	ケーシングA	SUS304	1	
2	ケーシングB	SUS304	1	
3	ゴムスリーブ	EPDM	1	JIS-K6353-1A
4	締付けボルト※3	SUSXM7	2	
5	棒状ワッシャ	SUS304	1	
6	棒状ナット	SUS304	1	
7	スライド板A	SUS304	1	
8	スライド板B	SUS304	1	
9	ヒンジピン	SUS304	1	
10	O-リング	FKM	1	
11	ソケット	SUS304	1	
12	固定プラグ	SUS304	1	

※3.締付けボルトの表面処理：
SUSXM7は二硫化モリブデンコーティング処理(黒褐色)

標準寸法ならびに規格性能

型式・品番	適用管外径	ケーシング			分岐ソケット					ゴムリップ	締付部	ヒンジ部	締付けボルト			※2	
	D1 (mm)	外径 D2 ※1 (mm)	幅 L (mm)	板厚 Tp (mm)	ネジの呼び径	外径 D3 (mm)	穴径 S (mm)	高さ H (mm)	角度 (θ) (度)	間隔 ℓ (mm)	高さ h1 (mm)	高さ h2 (mm)	ネジの呼び	六角穴サイズ (mm)	標準トルク値 (N・m)	使用圧力 (MPa)	重量 (kg)
CT-50E	60.5	85.0 (79)	75.5	1.0	20A (Rc 3/4)	30	17	33	15	40	17	13	M8	6	10	1.0	0.74
CT-65E	76.3	103.5 (98)	92.5	1.0	20A (Rc 3/4)	30	17	33	17	50	17	13	M8	6	15	1.0	1.02
CT-80E	89.1	116.0 (111)	92.5	1.0	25A (Rc 1)	38	20	38	15	50	17	13	M8	6	15	1.0	1.17
CT-100E	114.3	141.0 (136)	92.5	1.0	25A (Rc 1)	38	20	38	5	50	17	13	M8	6	15	1.0	1.29

※1.（　　）内の外径寸法は、標準管に取付け後の寸法を示す。
※2. 流体が（空気・ガス等）の場合は0.7MPaとなります。

名称	ストラブ・分岐カップリング		
型式	CTタイプ		
図面番号	15-08	作成日	2020年 4月 1日

ショーボンドマテリアル株式会社