SHO-BOND MATERIAL

ストラブ・ワイドクランプ CWタイプ
【40A～400A】

取扱説明書

※ストラブ・ワイドクランプ CWタイプには、ケーシングがワンピースタイプ（40A～300A）と、ツーピースタイプ（350A/400A）の2種類があります。取付けの際は裏面の施工手順にしたがって、正しく施工して下さい。

【40A~300A/ワンピースタイプ】

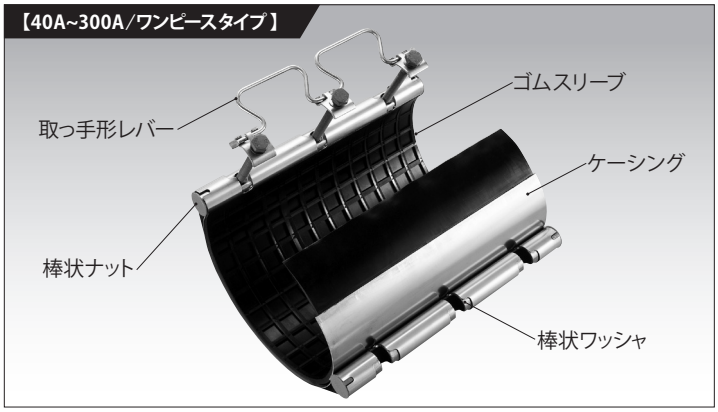

【350A・400A/ツーピースタイプ】

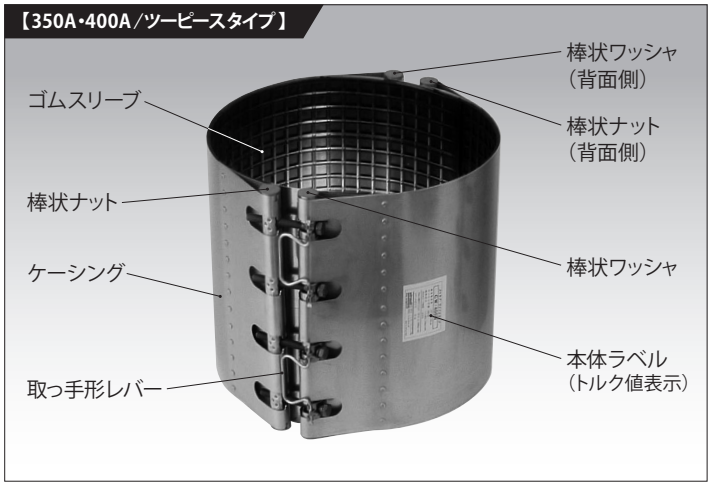

取付け作業を行う前に、必ず『**安全上のご注意**』をお読みのうえ、『**施工手順書**』に従って、正しくご使用下さい。
なお、ご不明な点がございましたら当社ホームページまたは、下記の営業所にお問い合わせ下さい。

ショーボンドマテリアル株式会社

■**東京事業所**：〒103-0015　東京都中央区日本橋箱崎町 7-8
TEL. 03-6861-7411（代表）　FAX. 03-6861-7421

■**大阪事業所**：〒536-0022　大阪市城東区永田3-12-15
TEL. 06-6965-7235（代表）　FAX. 06-6965-7236

■HPアドレス：https://www.sb-material.co.jp/

安全上のご注意 【必ずお守り下さい】

この取扱説明書では、製品を安全に正しくご使用いただき、人的危害や財産への損害を防止するため、遵守いただきたい事項を記載しております。

■絵記号の意味

注意	注意（危険・警告を含む）を促す事項
禁止	決しておこなってはいけない禁止事項
強制	必ずおこなっていただく強制事項

警告　**記載事項を無視して、誤った取扱いをすると、人が死亡または重傷を負う可能性があります。**

強制　本体は構造上、鋭利な箇所がありますので必ず、作業用手袋等の保護具を着用し作業を行って下さい。

禁止　製品を取り外す際、配管内の圧力が完全にゼロまで下がっていない場合は、絶対にボルトを緩めないで下さい。

強制　流体が本製品の適用範囲内であることを確認して下さい。
（流体の種類・流体温度：-10℃～60℃／NBR）

強制　使用圧力が適用範囲内であることを確認して下さい。

強制　埋設管に使用する場合は腐食防止のため、ポリエチレンスリーブやペトロラタム系の防食テープ等で必ず防食処置を行って下さい。

禁止　使用者は構成部品の組ばらしを当社の許可無く行わないで下さい。

警告　**記載事項を無視して、誤った取扱いをすると、人が死亡または重傷を負う可能性があります。**

注意　蒸気配管には使用できませんのでご注意下さい。

注意　**記載事項を無視して、誤った取扱いをすると、人が傷害を負ったり、物的損害が発生する可能性があります。**

禁止　直射日光の当たる場所やほこりが多い場所、および振動が激しい場所には保管・放置しないで下さい。

禁止　ポリエチレン管には使用できません。

強制　ボルトの締め付けには必ずトルクレンチをご使用いただき、当社が規定するトルク値にて締め付けて下さい。（締め付け量の不足による漏洩やボルトが破断する原因になります。）

注意　腐食環境で使用する場合は、状況に応じて防食処置や定期的な確認を行って下さい。

注意　漏れ量が多い場合は、規定のトルク値にて締め付けても漏れが止まらない場合があります。その場合は止まるまで増し締めを行って下さい。
（ただし、規定のトルク値の2倍までとします。）

注意　施工後30分放置しても、漏れが完全に止まっていない場合は、増し締めを行って下さい。（ただし、規定のトルク値の2倍までとします。）

注意　VP、VU管にご使用の場合、管の劣化状況によっては、規程のトルク値で締付けると、管が破損する場合があります。締付け作業の際は管の状態を必ず確認し、充分に注意してください。

15-2004-2000（B）

施工手順書

1 作業前の準備

◆取付けに必要な道具類

・石けん水

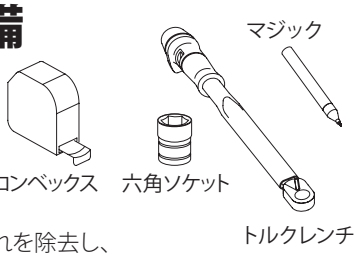

◆パイプの清掃

本体を取り付ける箇所は、サビ、汚れを除去し、著しい凹みはコーキング材で埋めて下さい。

2 漏洩範囲の確認

・管の割れ、複数のピンホール、および大きなピンホールからの漏洩の場合は、止水範囲をご確認下さい。

・有効止水幅は、型式番号末尾が、**N4**＝330mm
N3＝230mm
N2＝130mmです。

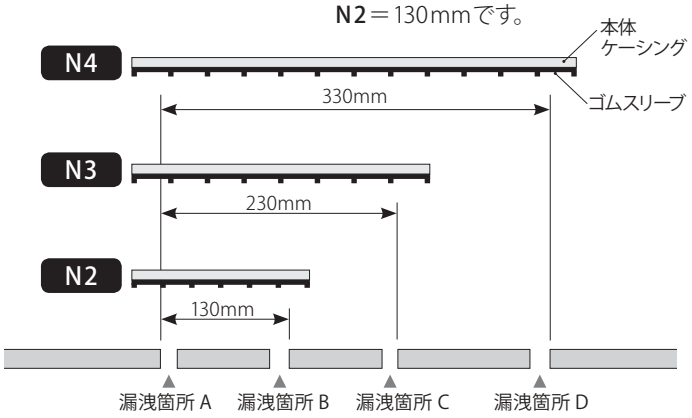

3 マーキング作業

・漏洩箇所（割れ、ピンホール等）を中心として左右にマーキングを行います。

・マーキングする線と線の距離は、ケーシングの幅と同じ寸法にします。

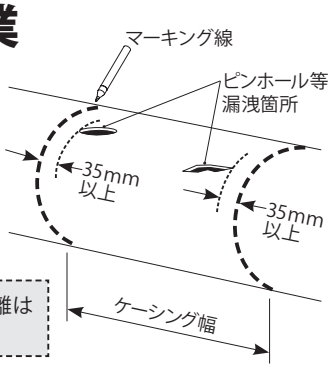

⚠ マーキング線と漏洩箇所の距離は必ず**35mm以上**設けて下さい。

4 トルクレンチのセット

◆六角ソケットの取付け

・ソケットサイズは、
40A～100A＝17mm
125A～400A＝19mm

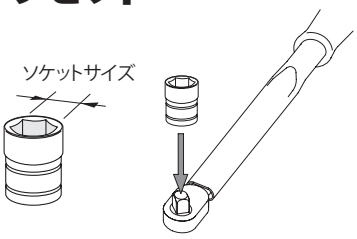

◆トルク値の設定

・本体のラベルに表示されている『締め付けトルク値』と、トルクレンチの主目盛を合わせます。

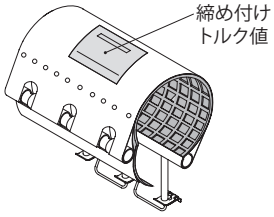

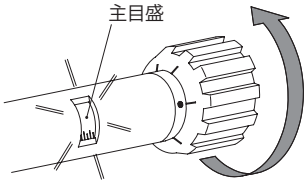

※詳しくはトルクレンチ添付の取扱説明書をご覧下さい。

5 本体を広げる

・取っ手形のレバーを持ち、ボルトを棒状ワッシャからはずし、右図のように本体を大きく広げて下さい。

【図はCW-125 N3の場合】

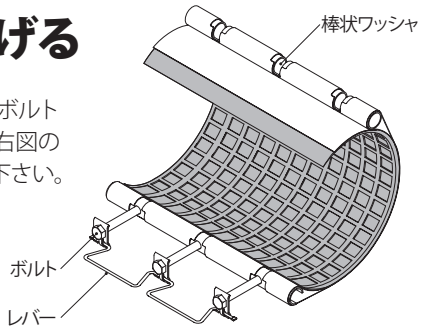

⚠ **CW-350N4/CW-400N4**の、背面側（取っ手形レバーが無い箇所）にある4本のボルトは外す必要がありません。

6 補修個所に取り付けます

・ゴムスリーブを滑りやすくするため、パイプの表面に石けん水を塗布します。

・本体を漏洩箇所に被せます。この時、配管に書き込んだ左右のマーキング位置に注意し、本体のラベルを漏洩箇所に合わせるように配置してください。

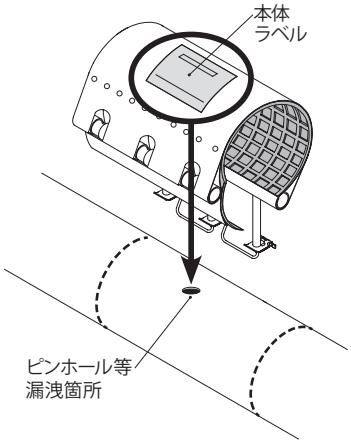

・レバーを持ち、ボルトの頭部を棒状ワッシャの切り欠き部分に引っかけ、仮固定します。

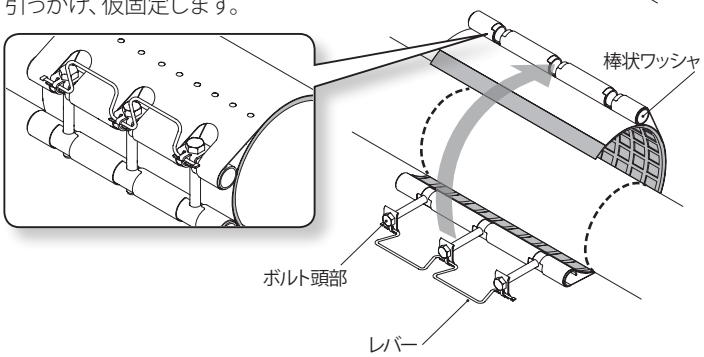

7 ボルトの締付け

・目安としては、1本のボルトを3回転程度締付けたら、次のボルトに移り、同様に締め込みます。この作業を繰り返します。

⚠ ボルトが片締めにならないように充分にご注意下さい。

◆締付け作業完了

・設定したトルク値になると、トルクレンチが『**カチン！**』と合図します。

・すべてのボルトから合図があるまで締め込みます。
この作業を**5～6回繰り返し行い**、すべてのボルトが均等に所定のトルク値になるまで締め込めば作業完了です。

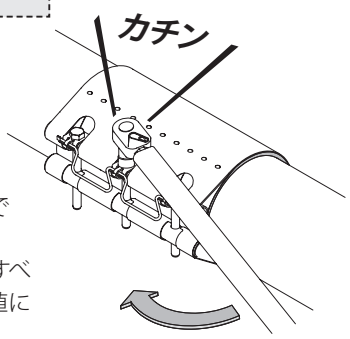

⚠ 施工後30分放置しても、漏れが完全に止まっていない場合は、規定のトルク値の2倍を限度に増し締めを行って下さい。