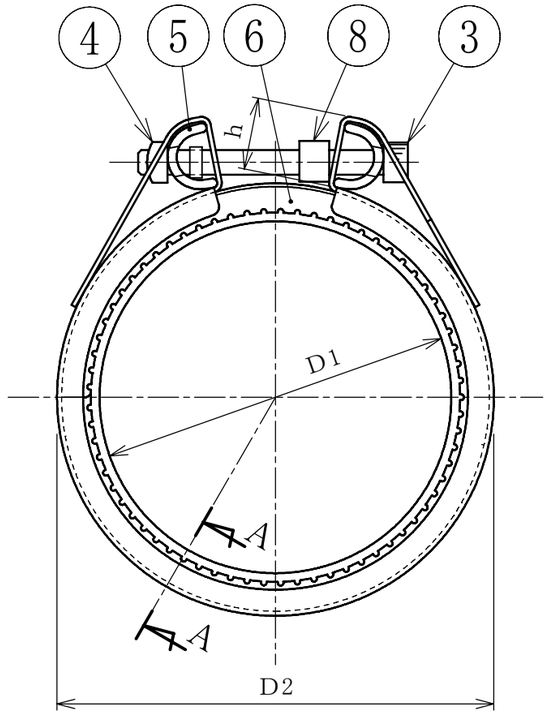

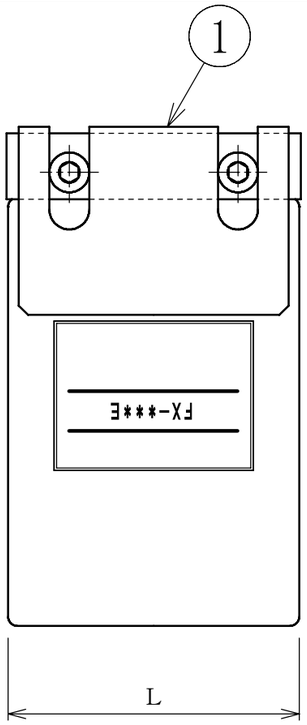

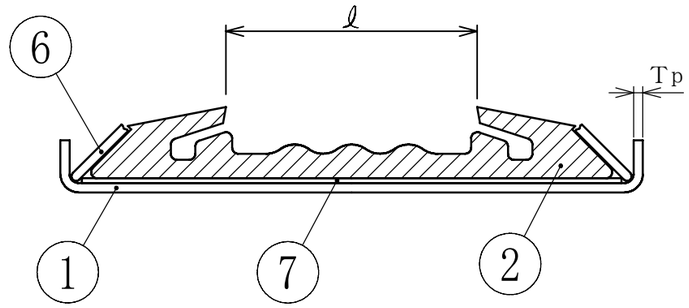

SECTION A-A

部品名称

項番	部品名称	材　質	数量	備　　考
1	ケーシング	SUS316	1	
2	ゴムスリーブ	EPDM	1	JIS-K6353-1A
3	締付けボルト	SUSXM7 ※2	2	
4	ナット	SUS304	2	四角ナット：64E～117E ※2
				段付き六角ナット：143E･171E
5	Uバー	SUS304	2	
6	グリップリング	SUS301	2	ＤＩＮ規格品につき相当品
7	スライド板	SUS301	1	
8	プラスチックスペーサー	PE	1	64E・77E・90E
			2	117E・143E・171E
9	インナーコアー	SUS316L	2	64E、77Eのみ必要

※2.締付けボルトおよび四角ナットは二硫化モリブデンコーティング処理（黒褐色）

標準寸法ならびに規格性能

型式・品番	適用ホース 外径Ｄ1 (mm)	ケーシング 外径Ｄ2 (mm)	ケーシング 幅 L (mm)	ケーシング 板厚Tp (mm)	ゴムリップ 間隔 ℓ (mm)	締付部 高さ h (mm)	締付けボルト ネジの呼び	締付けボルト 六角穴サイズ (mm)	重量 (kg)	インナーコア 板厚Tc (mm)	インナーコア 幅 W (mm)
FX- 64E	① 61.4 ② 63.5 ③ 62.5 ④ 62.8	86.0	77.0	1.2	37	21	M8	6	0.6	1.5	50
FX- 77E	① 76.0 ② 76.8 ③ 77.0 ④ 76.5	106.0	95.5	1.5	41	24	M8	6	1.1	2.0	60
FX- 90E	① 89.5 ② 89.8 ③ 90.8 ④ 89.2	119.0	95.5	1.5	41	24	M8	6	1.2	—	—
FX-117E	①117.0 ②118.0 ③117.5 ④117.0	145.0	95.5	1.5	41	24	M8	6	1.4	—	—
FX-143E	①142.0 ②143.0 ③143.5 ④143.0	174.0	110.5	2.5	54	27	M10	8	2.5	—	—
FX-171E	①169.4 ②171.0 ③168.0 ④171.4	200.0	110.5	2.5	54	27	M10	8	2.8	—	—

※1.ホース+ホースの接合時に使用。但し、管サイズ：90E・117Eは、ホース+鋼管の接合時にも使用。
　ホースの適用管外径は①が ﾍﾗﾝﾄｰﾒｲ、②が SD-Cｱｰｽ、③が耐摩E型、④がV.S.-C型(ｱｰｽ線入り、耐摩耗ｱｰｽ線入り)

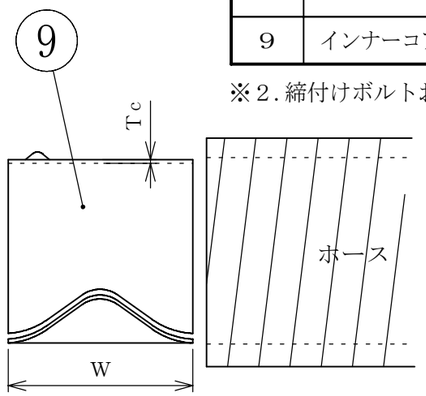

東拓工業㈱：ﾍﾗﾝﾄｰﾒｲ／SD-Cｱｰｽ用
ﾀｲｶﾞｰｽﾎﾟﾘﾏｰ㈱：ｸﾘｽﾀﾙﾎｰｽ耐摩E型用
ｶﾅﾌﾚｯｸｽｺｰﾎﾟﾚｰｼｮﾝ㈱：V.S.-C型耐摩耗用ｱｰｽ線入り用
V.S.-C型ｱｰｽ線入り用

変更履歴

1. 117Eのスペーサーの数量変更 1→2
2. 全品番のケーシング材質を316に統一
3. FX-64E、77Eは⑨ｲﾝﾅｰｺｱｰを装着、外径83→86
4. インナーコアーの厚みと幅を追記
5. ケーシングの寸法訂正
6. V.S.-C型(耐摩耗ｱｰｽ線入り)の追加。
7. ゴムスリーブの規格番号の追加。
8. ※1 ホース＋鋼管/対応サイズ：77Eを削除
9. V.S.-C型(ｱｰｽ線入り)の追加。
   143Eのスペーサー数量の誤記訂正 1→2
10. クリスタルホース耐摩Eの外径D1変更。

名称	ストラブ・グリップ		
型式	ＦＸタイプ		
図面番号	０３－１０	作成日	2022年 9月26日

ショーボンドマテリアル株式会社

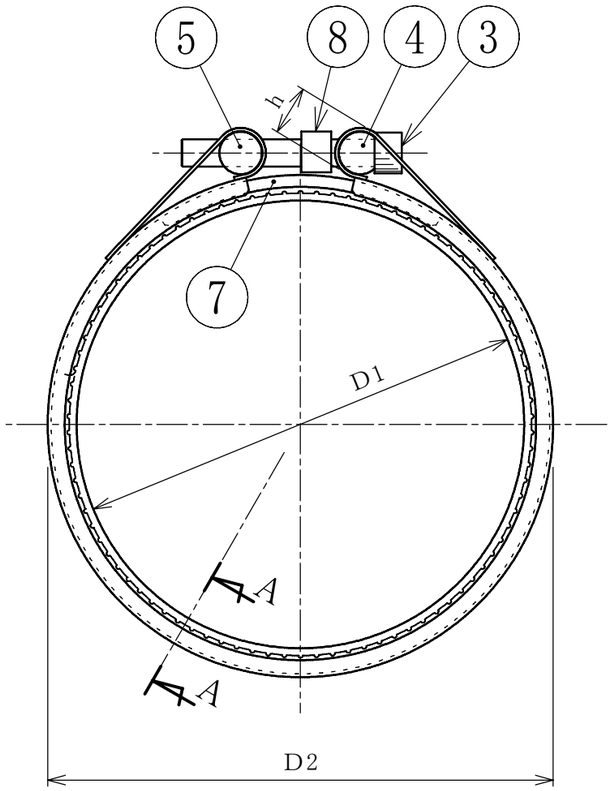

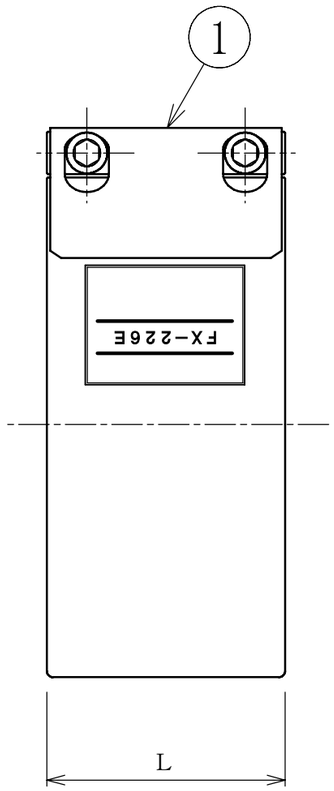

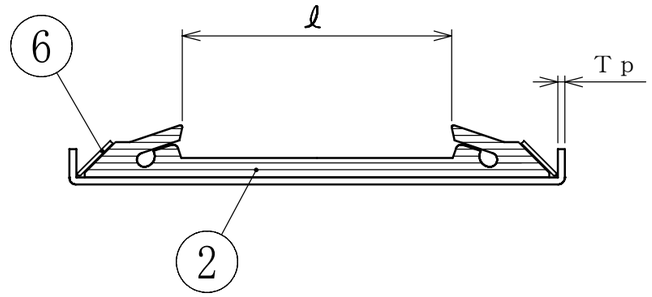

SECTION A−A

部品名称

項番	部品名称	材　質	数量	備　考
1	ケーシング	SUS304	1	
2	ゴムスリーブ	EPDM	1	JIS-K6353-1A
3	締付けボルト	SUSXM7※2	2	
4	棒状ワッシャ	SUS304	1	
5	棒状ナット	SUS304	1	
6	グリップリング	SUS301	2	
7	スライド板	SUS304	1	
8	プラスチックスペーサ	PE	1	

※2.締付けボルトおよび四角ナットは二硫化モリブデンコーティング処理（黒褐色）

標準寸法ならびに規格性能

型式・品番	適用ホース	ケーシング			ゴムリップ	締付部	締付けボルト		重量
	外径D1 (mm)	外径D2 (mm)	幅 L (mm)	板厚Tp (mm)	間隔 ℓ (mm)	高さ h (mm)	ネジの呼び	六角穴サイズ (mm)	(kg)
FX-226E	① 226.4 ② 226.5 ③ 224.0 ④ 226.0	270.0	141.0	2.0	70	30	M16	14	5.0

※1. ホース＋ホースの接合時に使用。
ホースの適用管外径は①が ﾍﾗﾝﾄｰﾒｲ、②が SD-Cｱｰｽ、③が耐摩E型、④がV.S.-C型(ｱｰｽ線入り/耐摩耗ｱｰｽ線入り)

変更履歴
1. ｸﾘｽﾀﾙﾎｰｽ耐摩E型の追加。
2. V.S.-C型(ｱｰｽ線入り/耐摩耗ｱｰｽ線入り)の追加。

東拓工業㈱：ﾍﾗﾝﾄｰﾒｲ／SD-Cｱｰｽ用
ﾀｲｶﾞｰｽﾎﾟﾘﾏｰ㈱：クリスタルホース耐摩E型用
ｶﾅﾌﾚｯｸｽｺｰﾎﾟﾚｰｼｮﾝ㈱：V.S.-C型
(ｱｰｽ線入り/耐摩耗用ｱｰｽ線入り)

名称	ストラブ・グリップ		
型式	ＦＸタイプ		
図面番号	０２－０６	作成日	2022年 9月26日

ショーボンドマテリアル株式会社

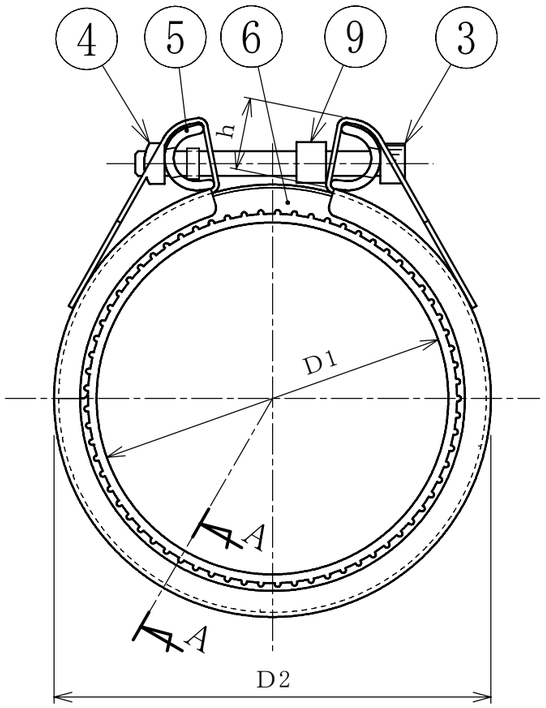

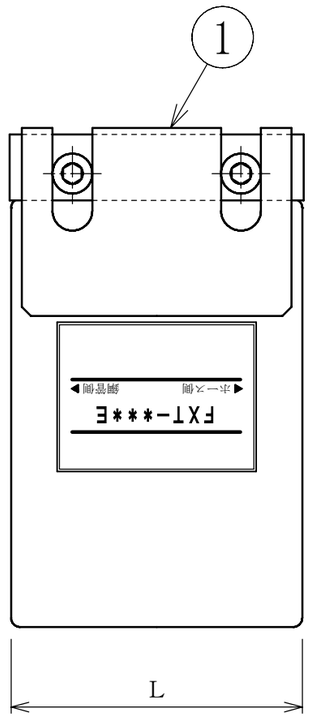

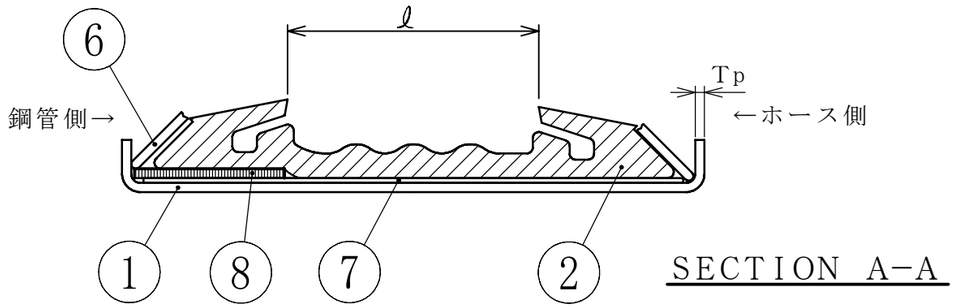

SECTION A−A

部品名称

項番	部品名称	材　質	数量	備　　考
1	ケーシング	SUS316	1	
2	ゴムスリーブ	EPDM	1	JIS-K6353-1A
3	締付けボルト	SUSXM7 ※2	2	
4	ナット	SUS304	2	四角ナット：64E・77E ※2
				段付き六角ナット：143E･171E
5	Uバー	SUS304	2	
6	グリップリング	SUS301	2	ＤＩＮ規格品につき相当品
7	スライド板	SUS301	1	
8	ゴム板	EPDM	1	64E、143E、171Eのみ装着
9	プラスチックスペーサー	PE	1	64E・77E
			2	143E・171E
10	インナーコアー	SUS316L	1	64E、77Eのみ必要

※2.締付けボルトおよび四角ナットは二硫化モリブデンコーティング処理（黒褐色）

標準寸法ならびに規格性能

型式・品番	適用管外径 D1 (mm)		ケーシング			ゴムリップ間隔 ℓ	締付部高さ h	締付けボルト		重量	インナーコア	
	鋼管	ホース	外径D2 (mm)	幅 L (mm)	板厚Tp (mm)	(mm)	(mm)	ネジの呼び	六角穴サイズ (mm)	(kg)	板厚Tc (mm)	幅 W (mm)
FXT- 64E	60.5	① 61.4 ② 63.5 ③ 62.5 ④ 62.8	86.0	77.0	1.2	37	21	M8	6	0.6	1.5	50
FXT- 77E	76.3	① 76.0 ② 76.8 ③ 77.0 ④ 76.5	106.0	95.5	1.5	41	24	M8	6	1.1	2.0	60
FXT-143E	139.8	①142.0 ②143.0 ③143.5 ④143.0	174.0	110.5	2.5	54	27	M10	8	2.6	—	—
FXT-171E	165.2	①169.4 ②171.0 ③168.0 ④171.4	200.0	110.5	2.5	54	27	M10	8	2.8	—	—

※1.FXTは、鋼管＋ホースの接合時に使用。但し、管サイズ：90E・117E はFXタイプと共通。
ホースの適用管外径は①が ﾍﾗﾝﾄｰﾒｲ、②が SD-Cｱｰｽ、③が耐摩E型、④がV.S.-C型(ｱｰｽ線入り、耐摩耗ｱｰｽ線入り)

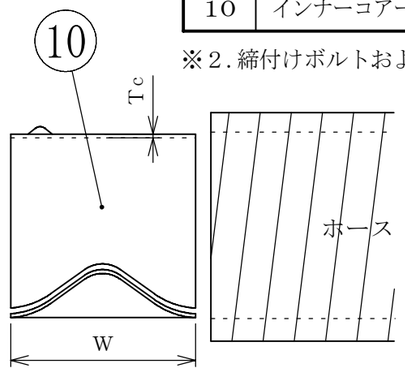

東拓工業㈱：ﾍﾗﾝﾄｰﾒｲ／SD-Cｱｰｽ用
ﾀｲｶﾞｰｽﾎﾟﾘﾏｰ㈱：ｸﾘｽﾀﾙﾎｰｽ耐摩E型用
ｶﾅﾌﾚｯｸｽｺｰﾎﾟﾚｰｼｮﾝ㈱：V.S.-C型耐摩耗用ｱｰｽ線入り用
V.S.-C型ｱｰｽ線入り用

変更履歴

1. FXとの共通化の為、FXT-117Eの廃止
2. 全品番のケーシング材質を316に統一
3. FXT-77Eを追加。64E、77Eのみ⑩ｲﾝﾅｰｺｱｰの装着
4. インナーコアーの厚みと幅を追記
5. ケーシングの寸法訂正
6. V.S.-C型(耐摩耗ｱｰｽ線入り)の追加。
7. ゴムスリーブの規格番号の追加。
8. V.S.-C型(ｱｰｽ線入り)の追加。
143Eのスペーサー数量の誤記訂正 1→2
9. クリスタルホース耐摩Eの外径D1変更。

名称	ストラブ・グリップ		
型式	ＦＸＴタイプ		
図面番号	０３－１１	作成日	2022年 9月26日

ショーボンドマテリアル株式会社

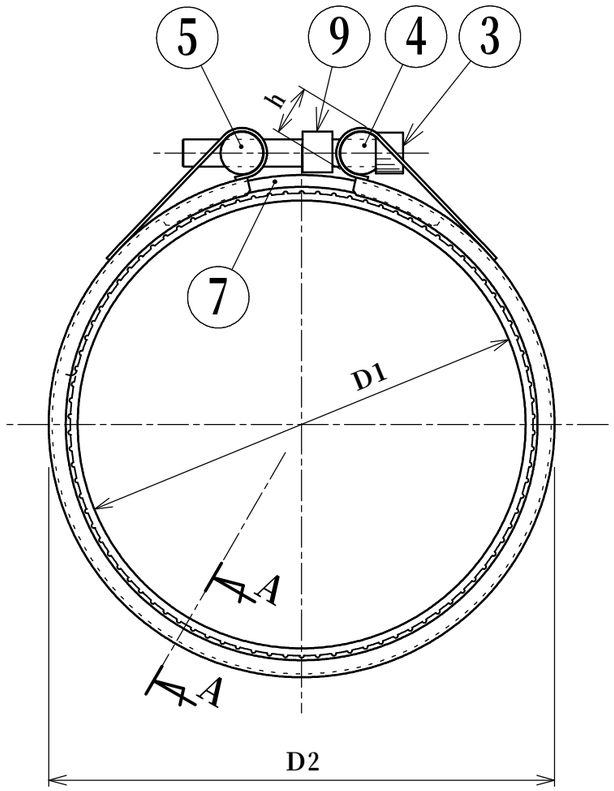

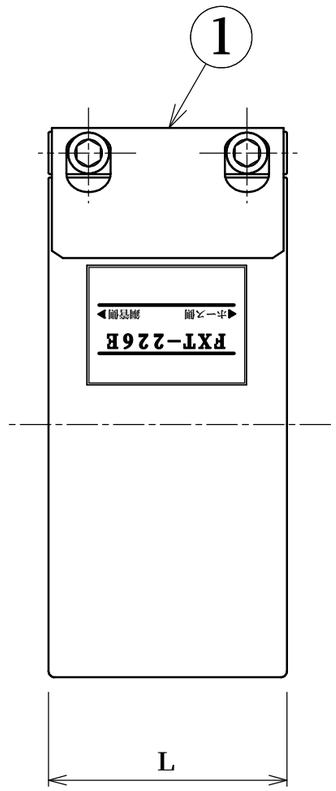

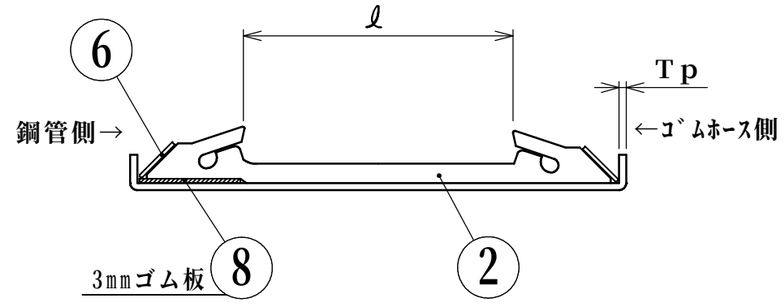

SECTION A−A

部品名称

項番	部品名称	材　質	数量	備　考
1	ケーシング	SUS304	1	
2	ゴムスリーブ	EPDM	1	JIS-K6353-1A
3	締付けボルト	SUSXM7※2	2	
4	棒状ワッシャ	SUS304	1	
5	棒状ナット	SUS304	1	
6	グリップリング	SUS301	2	
7	スライド板	SUS304	1	
8	ゴム板	EPDM	1	
9	プラスチックスペーサ	PE	1	

※2.締付けボルトおよび四角ナットは二硫化モリブデンコーティング処理（黒褐色）

東拓工業㈱：ヘラントーメイ／SD-Cアース用
タイガースポリマー㈱：クリスタルホース耐摩E型用
カナフレックスコーポレーション㈱：V.S.-C型
(アース線入り/耐摩耗用アース線入り)

標準寸法ならびに規格性能

型式・品番	適用管外径 D1 (mm)		ケーシング			ゴムリップ間隔 ℓ	締付部高さ h	締付けボルト		重量
	鋼管	ホース	外径D2 (mm)	幅 L (mm)	板厚Tp (mm)	(mm)	(mm)	ネジの呼び	六角穴サイズ (mm)	(kg)
FXT-226E	216.3	① 226.4 ② 226.5 ③ 224.0 ④ 226.0	270.0	141.0	2.0	70	30	M16	14	5.0

※1.鋼管＋ホースの接合時に使用。
ホースの適用管外径は①が ヘラントーメイ、②が SD-Cアース、③が耐摩E型、④がV.S.-C型(アース線入り/耐摩耗アース線入り)

変更履歴
1. クリスタルホース耐摩E型の追加。
2. V.S.-C型(アース線入り/耐摩耗アース線入り)の追加。

名称	ストラブ・グリップ		
型式	FXTタイプ		
図面番号	02-08	作成日	2020年 4月 1日

ショーボンドマテリアル株式会社