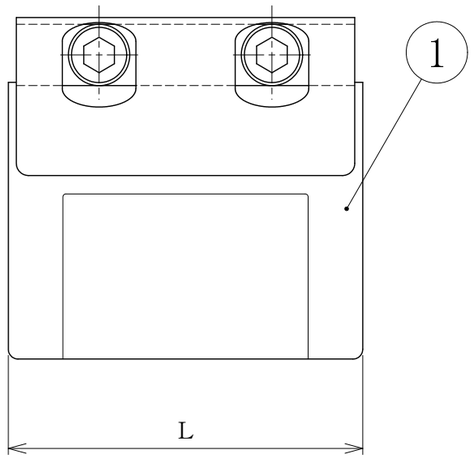

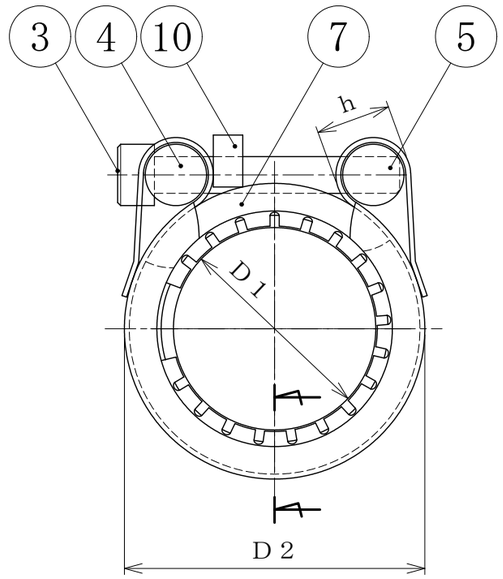

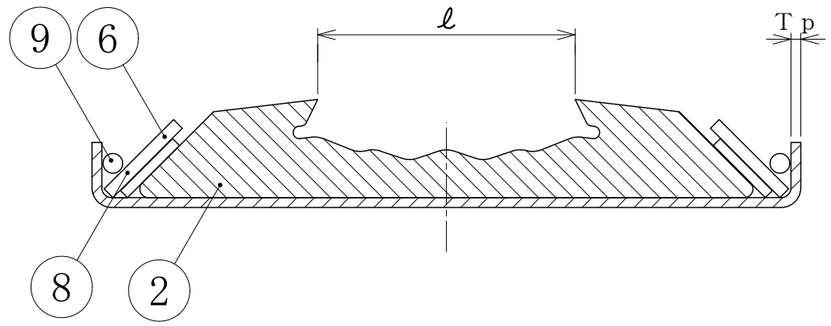

断面詳細図

部品名称

項番	部品名称	材質	数量	備考
1	ケーシング	SUS304	1	
2	ゴムスリーブ	EPDM	1	
3	締付けボルト	SUS304	2	
4	棒状ワッシャ	SUS304	1	
5	棒状ナット	SUS304	1	
6	グリップリング	SUS301	2	
7	スライド板	SUS304	1	
8	プロテクションリング	SUS304	2	
9	丸リング	SUS304	2	
１０	スペーサー	NBR	1	

標準寸法ならびに規格性能

型式・品番	適用管外径 D1 (mm)	ケーシング 外径 D2※1 (mm)	ケーシング 幅 L (mm)	ケーシング 板厚 Tp (mm)	ゴムリップ間隔 ℓ (mm)	締付部高さ h (mm)	締付けボルト ネジの呼び	締付けボルト 六角穴サイズ (mm)	使用圧力 (MPa)	重量 (kg)	可とう角 (度)
GVP−20E	26.0	43.2 (40.6)	57.5	0.8	21	12.2	M6	5	1.0	0.21	±2°
GVP−25E	32.0	49.0 (45.6)	57.5	0.8	21	12.2	M6	5	1.0	0.22	±2°
GVP−30E	38.0	57.6 (53.3)	57.5	1.0	21	14.5	M8	6	1.0	0.31	±2°

※１．（　　）内の外径寸法は、標準管に取付け後の寸法を示す。

硬質ポリ塩化ビニル管　VP、HIVP対応品

名称	塩ビ管専用グリップ		
型式	GVPタイプ（硬質ポリ塩化ビニル管専用）		
図面番号	１６−０３	作成日	2021年12月1日

ショーボンドマテリアル株式会社