SHO-BOND MATERIAL

SBソケット Dタイプ
排水用ドレネージ継手用
取扱説明書

■各部品の名称

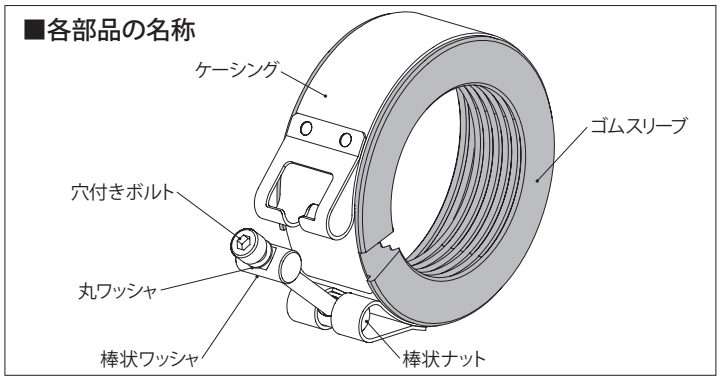

取付け作業を行う前に、必ず『**安全上のご注意**』をお読みのうえ、『**施工手順書**』に従って、正しくご使用下さい。
なお、ご不明な点がございましたら当社ホームページまたは、下記の営業所にお問い合わせ下さい。

ショーボンドマテリアル株式会社

■**東京事業所**：〒103-0015　東京都中央区日本橋箱崎町 7-8
TEL. 03-6861-7411（代表）　FAX. 03-6861-7421

■**大阪事業所**：〒536-0022　大阪市城東区永田3-12-15
TEL. 06-6965-7235（代表）　FAX. 06-6965-7236

■**HPアドレス**：https://www.sb-material.co.jp/

安全上のご注意【必ずお守り下さい】

この取扱説明書では、製品を安全に正しくご使用いただき、人的危害や財産への損害を防止するため、遵守いただきたい事項を記載しております。

■**絵記号の意味**

注意	注意（危険・警告を含む）を促す事項
禁止	決しておこなってはいけない禁止事項
強制	必ずおこなっていただく強制事項

警告　**記載事項を無視して、誤った取扱いをすると、人が死亡または重傷を負う可能性があります。**

強制　本体は構造上、鋭利な箇所がありますので必ず、作業用手袋等の保護具を着用し作業を行って下さい。

強制　流体が本製品の適用範囲内であることを確認して下さい。
（流体の種類・流体温度：−30～100℃）

強制　埋設管に使用する場合は腐食防止のため、ポリエチレンスリーブやペトロラタム系の防食テープ等で必ず防食処置を行って下さい。

注意　**記載事項を無視して、誤った取扱いをすると、人が傷害を負ったり、物的損害が発生する可能性があります。**

禁止　直射日光の当たる場所やほこりが多い場所、および振動が激しい場所には保管・放置しないで下さい。

注意　腐食環境で使用する場合は、状況に応じて防食処置や定期的な確認を行って下さい。

11-2006-1000（B）

施工手順書

1 作業前の準備

◆取付けに必要な道具類

ラチェットレンチ、六角ソケット

◆パイプの清掃

本体を取り付ける箇所は、サビ、汚れを除去し、著しい凹みはコーキング材で埋めて下さい。

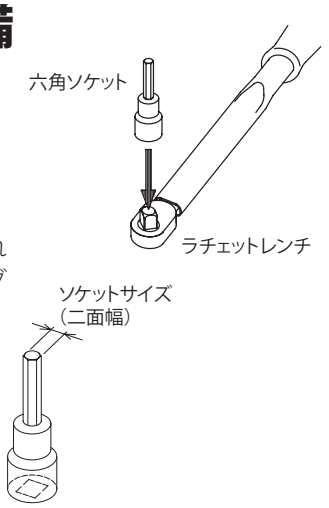

■ソケットサイズは
・40A ～ 65A の場合……5mm
・80A～100Aの場合……6mm

2 ゴムとケーシングを分ける

・まず、ボルトを少し緩めてゴムスリーブを取り外し、その後ケーシングに掛かっている棒状ワッシャを外し、ケーシングを開きます。

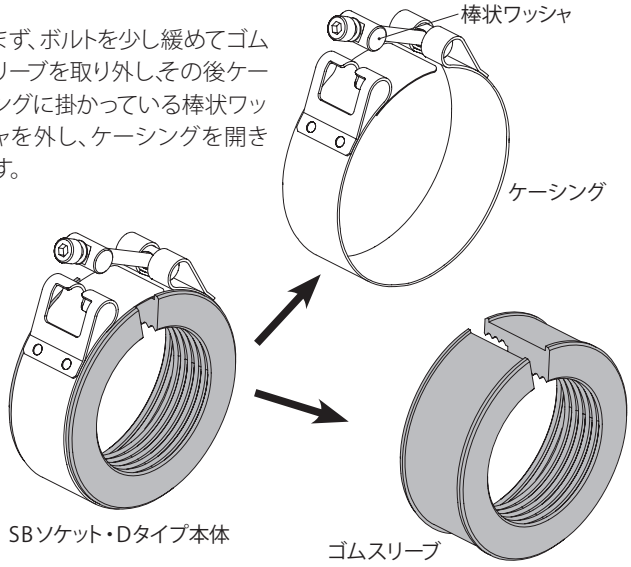

・パイプにケーシングを巻き付けた後、棒状ワッシャをケーシングに掛けて再度リング状にします。

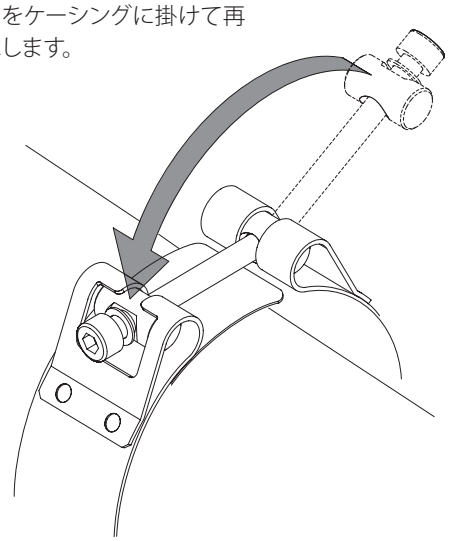

・ケーシングを横移動し、ゴムスリーブの上に配置します。

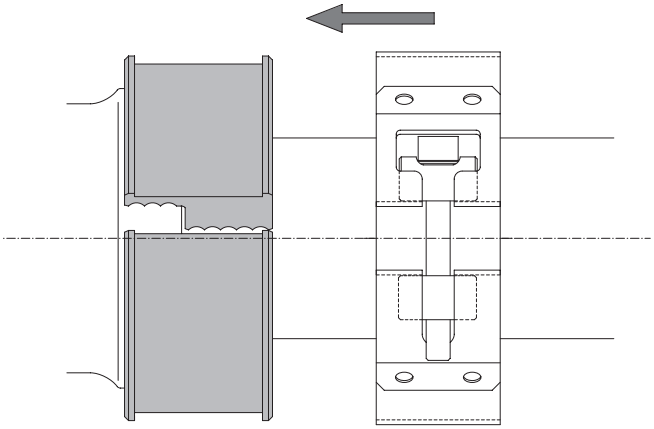

3 補修箇所に取り付ける

・ゴムスリーブを補修箇所に巻き付けます。

・巻き付ける位置は下図を参照して下さい。

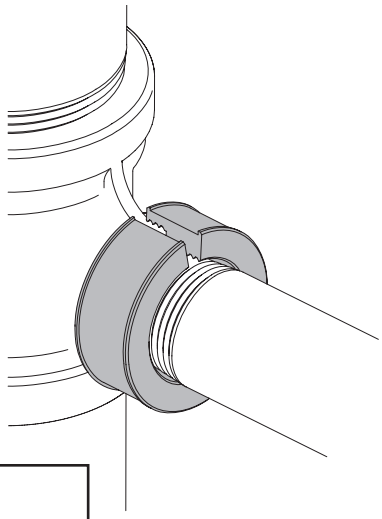

■取り付け位置断面図

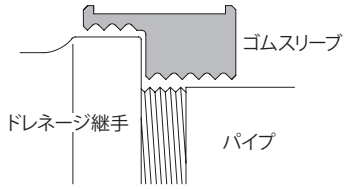

4 ボルトを締め付けます

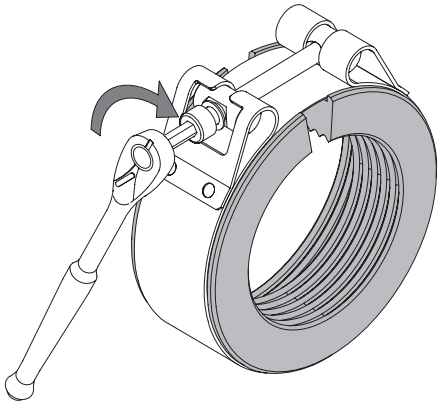

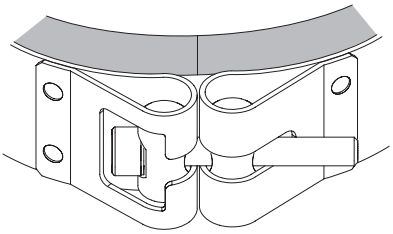

・ラチェットレンチにて、右図のようにケーシングの隙間がなくなるまで締めつければ作業完了です。